A507CKM

Sifón vaňový CLICK/CLACK, dĺžka 57 cm, kov, chróm-lesk

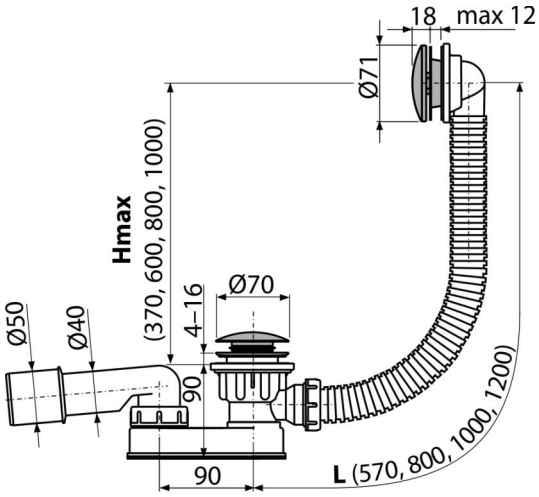

Použitie

Pre odtok vody z vane do odpadu
Pre vane štandardných rozmerov
Pre vane s odtokovým otvorom Ø52 mm

Vlastnosti

- Vaňová odpadová a prepadová sústava
- Vodná zápachová uzávera s otočným kolenom
- Uzatváranie odpadu pomocou systému CLICK/CLACK
- Jednoduché čistenie sifónu zhora – vďaka kompletne vyberateľnej výpusti
- Flexibilná hadica prepadu
- Znížená stavebná výška
- Dĺžka vaňového sifónu 57 cm

Rozsah dodávky

- Telo sifónu s prepadom
- Pochrómovaná kovová mriežka a kryt prepadu
- Pochrómovaná kovová zátka
- Pochrómovaná mosadzná výpusť
- Zápachová uzávera z polypropylénu, tepelne aj chemicky odolná, pozdĺžne zváraná
- Montážny set
- Tvarové tesnenie

Objednací kód, Logistické informácie

Kód	EAN	Hmotnosť (kus | balenie | paleta)	Rozmer (kus | balenie)	Množstvo (balenie | paleta)
A507CKM	8595580562533	0,72 | 14,44 | 251,1 kg	370×200×100 | 590×430×390 mm	20 | 320 ks

Záruky

2/3 rokov *

Technické parametre

- Prietok 48,6 l/min
- Prietok prepad 42 l/min
- Odolnosť zápachovej uzávery proti tlaku 588 Pa
- Tepelný atest 95 ˚C

* Viac informácií o zárukách na www.alcadrain.sk/zaruka.

© 2026 Alcadrain s.r.o | Zmeny rozmerov a prevedenia vyhradené. | www.alcadrain.sk