APZ30-850M Wall

Podlahový žľab s okrajom pre perforovaný rošt a s pevným límcom ku stene

Použitie

Pre použitie vo vnútri budov
Pre odvodnenie spŕch v úrovni podlahy
Pre osadenie priamo ku stene
Pre bezbariérový prístup

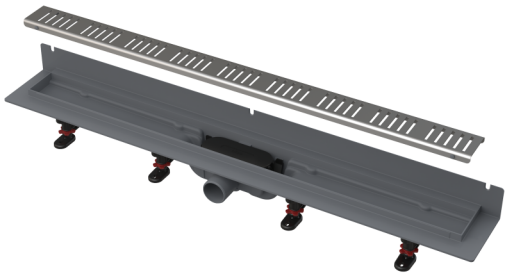

Vlastnosti

- Podlahový žľab z vysoko odolného plastu, ktorý odolá mrazu aj chémii
- Stavebná výška od 62 mm
- Výškovo nastaviteľné plastové kotviace nohy 0–35 mm umožňujúce rýchlu a komfortnú inštaláciu vrátane presného nastavenia roviny
- Zvýšená odolnosť proti chemikáliám
- Bezpečné napojenie na hydroizoláciu stavby
- Kombinovaná zápachová uzávera (vlastné patentové riešenie) zaručuje ochranu proti zápachu z kanalizácie aj po vyschnutí vody v sifóne
- Mechanicky čistiteľný sifón až po odpadovú trubku
- Rošt je súčasťou balenia
- Samolepiaca páska pre kvalitnú hydroizoláciu
- Materiál: polypropylén plnený mastencom odolný proti mechanickému, chemickému a tepelnému poškodeniu

Rozsah dodávky

- Žľab
- Fixačný set: vrut Ø4×8 – 2 ks, hmoždinka Ø8 – 38 ks, vrut Ø4,8×2 – 38 ks, hmoždinka Ø8 – 3 ks
- Samolepiaca hydroizolačná páska
- Nerezový perforovaný rošt Simple 10 mat s ochrannou fóliou
- Kombinovaná zápachová uzávera SMART
- Výškovo nastaviteľné nohy 4 ks

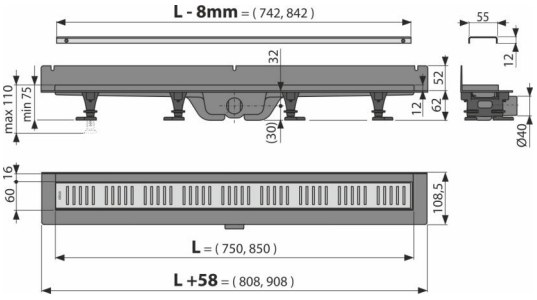

Objednací kód, Logistické informácie

Kód	EAN		Hmotnosť (kus | balenie | paleta)	Rozmer (kus | balenie)	Množstvo (balenie | paleta)
APZ30-850M	8595580571849	850 mm	2,04 | 24,53 | 93,6 kg	923×132×169 | 935×822×373 mm	12 | 36 ks

Záruky
2/6 rokov *

Normy
EN 1253

Technické parametre

- Zápachová uzávera kombinovaná s vodným stĺpcom 29 mm
- Prietok s vtokovou mriežkou 28 l/min
- Odolnosť zápachovej uzávery proti tlaku 640 Pa
- Priemer odpadového potrubia 40 mm
- Minimálna hrúbka betónu 62 mm
- Celková stavebná výška 75-110 mm
- Trieda zaťaženia K3 300 kg

* Viac informácií o zárukách na www.alcadrain.sk/zaruka.

© 2026 Alcadrain s.r.o | Zmeny rozmerov a prevedenia vyhradené. | www.alcadrain.sk