PRODUKTOVÝ LIST

Název: Vana INTIMA SLIM 160, pravé provedení

Objednací kód: VANINTI16SLIMP

Rozměr:	160 x 85 x 41,5 cm (šířka x hloubka x výška)
Objem:	205 l
Barva:	bílá
Materiál:	sanitární akrylát
Druh:	slim
Provedení:	pravé
Vybavení:	bez nožiček
Záruka:	10 let

Fotka



Technický nákres

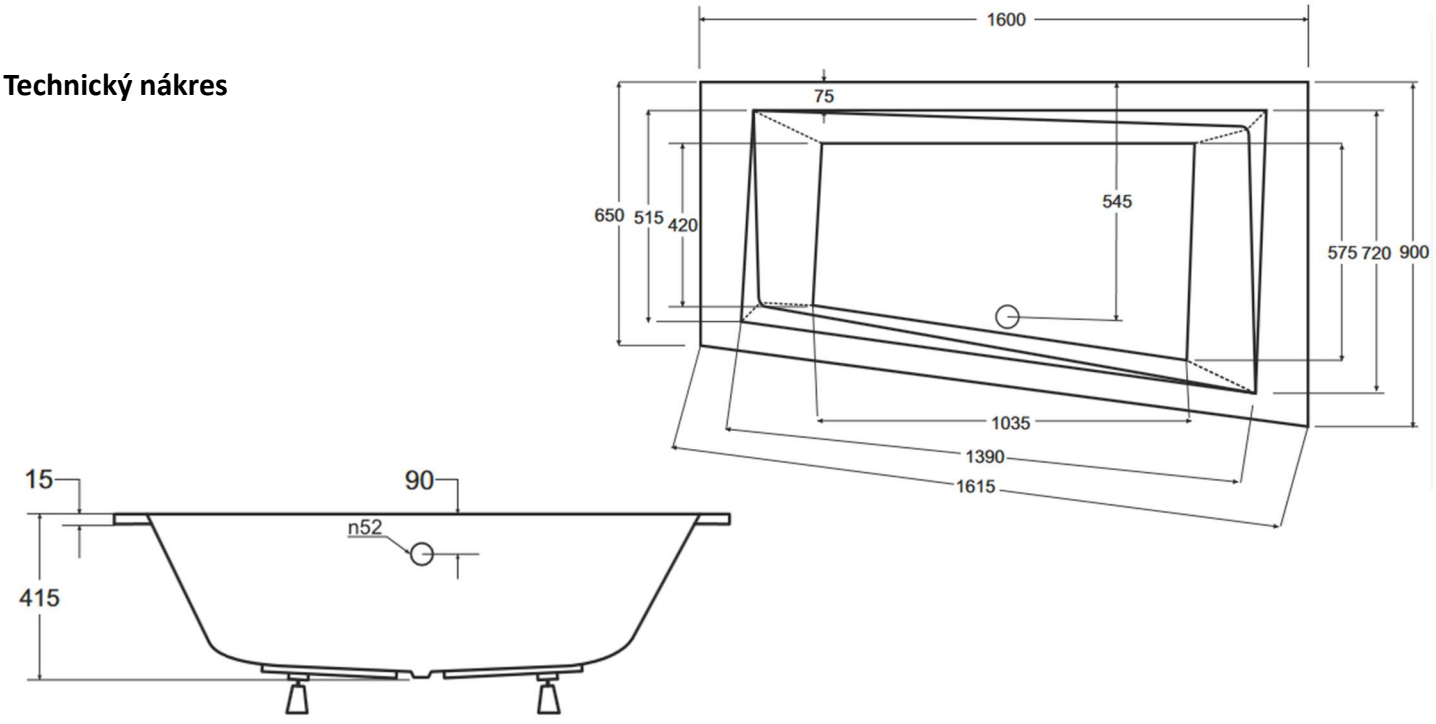

HOPA CZ, s.r.o.
Divnice 144
763 21 Slavičín
Česká republika

tel.: +420 577 342 630
e-mail: info@hopa.cz